2GIG
a Nice brand

2GIG-GB100-345

Glass Break Detector

General Information

The Glass Break Detector (2GIG-GB100-345) is a fully-supervised, tamper-protected, ceiling- or wall-mounted unit. The detector provides a 15 ft (4.57 m) maximum detection range, 360° maximum horizontal sensing angle, and dual-stage glass break detection.

Box Contents

Verify that the package includes the following:

- Glass Break Detector (with Mounting Base)
- Lithium Batteries
- Plastic Wall Anchors with Screws

Figure 1 LED Indicators

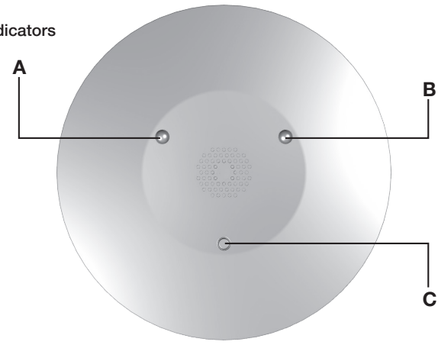

A GREEN LED
B RED LED
C TEST BUTTON

Battery Replacement

To insert or replace the batteries:

1 Hold the sensor, and twist in a counter-clockwise motion. When the imprinted arrows on the side of the detector are aligned, separate the unit.

2 Remove the old batteries.

IMPORTANT: Always dispose and/or recycle used batteries in accordance with the hazardous waste recovery and recycling regulations for your location. Your city, state, or country may also require you to comply with additional handling, recycling, and disposal requirements.

3 Insert the batteries in the compartment. Always match the plus (+) sign on the battery with the flat side of the compartment and the minus (–) sign on the battery with the spring side of the compartment. It takes approximately five (5) seconds for the detector to power ON.

Figure 2 Glass Break Detector—Base

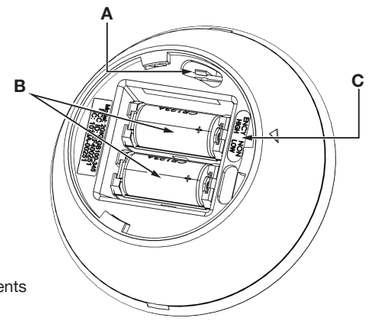

A Tamper switch
B Battery compartments
C Sensitivity Switch
Encryption Switch

WARNING: Failure to follow these warnings and instructions can lead to heat generation, rupture, leakage, explosion, fire, or other injury, or damage. Do not insert the battery into the compartment in the wrong direction. Always replace the battery with the same or equivalent type (see **Specifications** on page 2). Never recharge or disassemble the battery. Never place the battery in fire or water. Always keep batteries away from small children. If batteries are swallowed, promptly see a doctor.

Encryption Mode Switch

The sensor is capable of transmitting signals in *Encrypted* mode or *Non-encrypted* mode. The mode is set through a switch inside the sensor (See Figure 2).

By default, the factory setting is n*on-encrypted*. To change to Encryption mode, do the following:

1 Open the sensor housing, and **remove** the battery from the slot.

2 Locate the dip switch, and adjust the setting as per the following table:

	Dip Switch
Encryption Mode	ENCY (1)
Standard Mode	NON (ON)

3 Insert the battery back, and close the housing.

4 If the sensor was learned in to a panel in a different mode previously, **delete** the sensor zone and re-learn the sensor in the new mode.

Programming

The following steps describe general guidelines for programming (Learning) the sensor into the alarm control panel memory. For more details, refer to the 2GIG Installation & Programming Instructions.

1 Set the panel to Sensor Learning mode.

2 Install batteries.

3 After sensor is powered up, trigger a tamper to complete the learn-in process.

Mounting Guidelines

When wall mounted, the detector provides protection coverage on the opposite or adjacent window. Windows on the same wall as the detector are not protected.

To mount the detector to a wall:

1 Insert the batteries into the battery slots.

2 Place the base of the detector on the adjacent or opposite wall from the window being protected.

3 Use the three (3) Plastic Wall Anchors (provided) to mount the base of the detector to the wall.

IMPORTANT: Always mount the detector so the Test button is in the downward position.

4 Holding the cover, align the Tamper with the Tamper Slot, then use a clockwise twist motion to lock the cover to the mounted back plate.

Figure 3 Tamper Slot

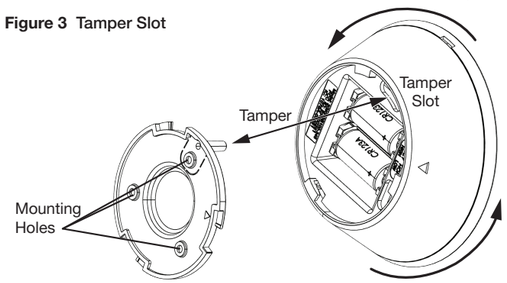

Local Testing

This test verifies that the glass break sensor is within the detection range of the glass to be protected. Please note that the detector does not transmit trigger events to the panel while in test mode.

1 Hold the **Test button** (see **Figure 1**) for 2 seconds to enter local test mode. The LED will blink green twice to acknowledge being in test mode.

2 Place the detector in the location you intend to mount it.

3 Go to the area that is to be covered by the detector. Simulate a glass breaking event by generating the sound of a loud thud, followed immediately by a glass shattering sound generated by a glass break simulator. When the loud thud is detected, the green LED will flash for one second (due to the thud), followed by a one second red LED flash (due to the crash). The detector will automatically return to normal operation after 5 minutes.

NOTE: To conserve battery life, sensor LEDs do not illuminate in normal operating mode.

Audio Sensitivity Switch

The glass break sensor comes with a sensitivity switch (see **Figure 2**).

- **High:** Dip position **1** (Default)
- **Low:** Dip position **ON**, for areas with higher level of ambient sound

NOTE: Remove the batteries before changing the sensitivity setting, and re-insert the batteries when finished.

Glass Type and Thickness

The minimum size and shape for all glass types is 11 x 11 in (28 x 28 cm) square. Glass must be framed in the wall of the room or mounted in a 36 in (91 cm) barrier.

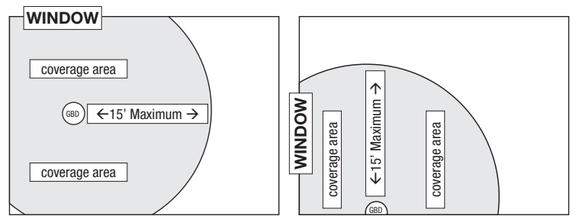

Figure 4 Battery Compartment and Polarity

Type	Minimum to Maximum Thickness
Plate	1/8 – 1/4 in (3.2 – 6.4 mm)
Tempered	
Sealed Insulating†	

† Sealed insulating glass types are protected only if both plates of glass are broken.

Industry Canada (IC) Compliance

This device complies with Industry Canada license-exempt RSS standard(s). Operation is subject to the following two conditions: (1) this device may not cause interference, and (2) this device must accept any interference, including interference that may cause undesired operation of the device.

Regulatory Information

We, Nice North America, LLC of 5919 Sea Otter Place STE 100, Carlsbad, CA 92010, declare under our sole responsibility that the device, 2GIG-GB100-345 complies with Part 15 of the FCC rules.

Specifications

Code Outputs	Alarm; Alarm Restore; Tamper; Tamper Restore; Supervisory; Low Battery
Transmitter Frequency	345MHz
Supervisory Interval	70 minutes
Sensor Type	Single microphone, dual stage thud, and crash
Maximum Horizontal Sensing Angle	360° for ceiling mount or 180° for wall mount
Dimensions (D x H)	4.57" x 1.75"
Weight (including battery)	158g
Housing Material	ABS Plastic
Color	White
Operating Temperature Limits	32° to 120° F (0° to 49° C)
Relative Humidity	5-90% Non-Condensing
Battery (included)	Two (2) CR 123A 3V or equivalent Lithium batteries
Approved Glass Break Simulator	FG-701 Glassbreak Simulator
Certification	ETL, FCC and IC
Panel Programming Sensor Loop	Loop 1

FCC Notice

This device complies with Part 15 of the FCC's Rules. Operation is subject to the following two conditions:

1 This device may not cause harmful interference, and

2 The device must accept any interference received, including interference that may cause undesired operation.

This Class B digital apparatus complies with Canadian ICES-003

This equipment has been tested and found to comply with the limits for a Class B digital device, pursuant to Part 15 of the FCC Rules. These limits are designed to provide reasonable protection against harmful interference in a residential installation.

This equipment generates, uses and can radiate radio frequency energy and, if not installed and used in accordance with the instructions, may cause harmful interference to radio communications. However, there is no guarantee that interference will not occur in a particular installation. If this equipment does cause harmful interference to radio or television reception, which can be determined by turning the equipment off and on, the user is encouraged to try to correct the interference by one or more of the following measures:

- Reorient or relocate the receiving antenna.
- Increase the separation between the equipment and receiver.
- Connect the equipment into an outlet on a circuit different from that to which the receiver is connected.
- Consult the dealer or an experienced radio/TV technician for help.

FCC: Federal Communication Commission (FCC) Radiation Exposure Statement: When using the product, maintain a distance of 20cm from the body to ensure compliance with RF exposure requirements.

IC: Radiation Exposure Statement: This equipment complies with IC radiation exposure limits set forth for an uncontrolled environment. This equipment should be installed and operated with minimum distance 20cm between the radiator & your body.

This product complies with FCC radiation exposure limits for an uncontrolled environment. Avoid operating this product at a distance less than 20 cm from the user.

CAUTION: Changes or modifications not expressly approved by the manufacturer could void the user's authority to operate the equipment.

Limited Warranty

This Nice North America LLC product is warranted against defects in material and workmanship for two (2) years. This warranty extends only to wholesale customers who buy direct from Nice North America LLC or through Nice North America LLC's normal distribution channels. Nice North America LLC does not warrant this product to consumers. Consumers should inquire from their selling dealer as to the nature of the dealer's warranty, if any.

There are no obligations or liabilities on the part of Nice North America LLC for consequential damages arising out of or in connection with use or performance of this product or other indirect damages with respect to loss of property, revenue, or profit, or cost of removal, installation, or reinstallation. All implied warranties for functionality, are valid only until the warranty expires. This Nice North America LLC Warranty is in lieu of all other warranties expressed or implied.

2GIG
a Nice brand

Customer Service
760-438-7000
Monday – Friday, 5:00 a.m. – 4:30 p.m. PST
Saturday, 7:00 a.m. – 3:30 p.m. PST
www.2gig.com

Nice North America LLC
5919 Sea Otter Place, Suite 100
Carlsbad, CA 92010

Nice **Niceforyou.com**

©2025 Nice North America LLC. 2GIG is a registered trademark of Nice North America LLC. All rights reserved. 10034948 Rev-A

2GIG
a Nice brand

2GIG-GB100-345

Détecteur de bris de vitre

Informations générales

Le détecteur de bris de verre (2GIG-GB100-345) est une unité entièrement supervisée et inviolable, montée au plafond ou au mur. Le détecteur offre une portée de détection maximale de 4,6 m, un angle de détection horizontal maximal de 360° et une détection de bris de verre à deux niveaux.

Contenu

Vérifiez que le l'ensemble comprend les éléments suivants :

- Détecteur de bris de verre (avec base de montage)
- Piles au lithium
- Ancrages muraux en plastique avec vis

Figure 1 Voyants

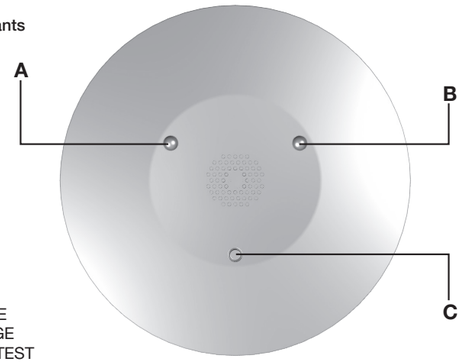

A DEL VERTE
B DEL ROUGE
C BOUTON TEST

Remplacement de la batterie

Pour insérer ou remplacer les piles :

1 En tenant le détecteur et tournez dans le sens antihoraire. Lorsque les flèches imprimées sur le côté du détecteur s'alignent, séparez l'unité.

2 Retirez les vieilles piles.

IMPORTANT : Jetez et/ou recyclez toujours les piles usagées conformément aux réglementations de récupération et de recyclage des déchets dangereux de votre emplacement. Votre ville, état ou pays peut également exiger que vous vous conformiez à des exigences supplémentaires en matière de manipulation, de recyclage et d'élimination.

3 Insérez les piles dans le compartiment. Faites toujours correspondre le signe plus (+) de la pile avec le côté plat du compartiment et le signe moins (–) de la pile avec le côté ressort du compartiment. Il faut environ cinq (5) secondes pour que le détecteur s'allume.

Figure 2 Détecteur de bris de vitre – Base

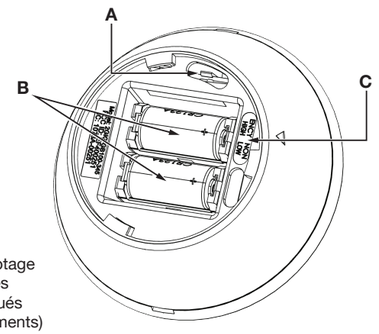

A Interrupteur anti-sabotage
B Compartiments à piles (onglets ROUGES situés derrière les compartiments)

AVERTISSEMENT : Le non-respect de ces avertissements et instructions peut entraîner une génération de chaleur, une rupture, une fuite, une explosion, un incendie ou d'autres blessures ou dommages. N'insérez pas la pile dans le compartiment dans le mauvais sens. Remplacez toujours la pile par une pile de type identique ou équivalent (voir **Spécifications** à la page 2). Ne rechargez et ne démontez jamais la pile. Ne placez jamais la pile dans le feu ou dans l'eau. Gardez toujours les piles hors de portée des jeunes enfants. Si des piles sont avalées, consultez immédiatement un médecin.

Commutateur de mode de chiffrement

Le capteur est capable de transmettre des signaux en mode chiffré (Encrypted) ou non chiffré. Le mode est réglé au moyen d'un commutateur situé à l'intérieur du capteur (voir figure 2).

Par défaut, le réglage d'usine est chiffré (Encrypted). Pour modifier le mode de chiffrement, procédez comme suit :

1 Ouvrez le boîtier du capteur et retirez la pile de son compartiment.

2 Localisez l'interrupteur à positions multiples et ajustez le réglage selon le tableau suivant :

	Interrupteur à positions multiples
Mode de chiffrement	ENCY (1)
Mode standard	NON (ON)

3 Insérez la pile à l'arrière et refermez le boîtier.

4 Si le capteur a été précédemment programmé à un panneau dans un mode différent, retirez la zone du capteur et repogrammez le capteur dans le nouveau mode

Programmation

Les étapes suivantes décrivent les directives générales pour la programmation (apprentissage) du capteur dans la mémoire de la centrale d'alarme. Pour plus de détails, reportez-vous aux instructions d'installation et de programmation 2 GIG.

1 Réglez le panneau en mode d'apprentissage par capteur.

2 Installez les piles.

3 Après la mise sous tension du capteur, déclencher une autoprotection pour achever le processus d'apprentissage.

Directives de montage

Lorsqu'il est monté au mur, le détecteur offre une couverture de protection sur la fenêtre opposée ou adjacente. Les fenêtres situées sur le même mur que le détecteur ne sont pas protégées.

Pour monter le détecteur sur un mur :

1 Insérez les piles dans les emplacements pour piles.

2 Placez la base du détecteur sur le mur adjacent ou opposé à la fenêtre à protéger.

3 Utilisez les trois (3) chevilles murales en plastique (fournies) pour monter la base du détecteur au mur.

IMPORTANT : montez toujours le détecteur de manière à ce que le bouton Test soit en position vers le bas.

4 En tenant le couvercle, alignez l'autoprotection avec la fente d'autoprotection, puis effectuez un mouvement de rotation dans le sens des aiguilles d'une montre pour verrouiller le couvercle sur la plaque arrière montée.

Figure 3 Fente d'autoprotection

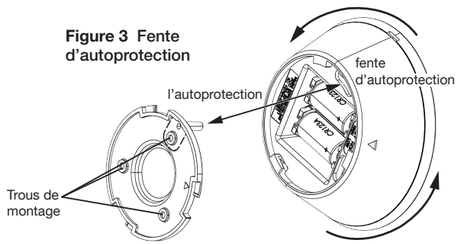

Test local

Ce test permet de vérifier que le capteur de bris de vitre se trouve dans la zone de détection de la vitre à protéger. Veuillez noter que le détecteur ne transmet pas les événements de déclenchement au panneau lorsqu'il est en mode test.

1 Maintenez le bouton **Test** (voir **figure 1**) pendant 2 secondes pour entrer dans le mode de test local. Le voyant DEL clignote deux fois en vert pour indiquer que le système est en mode test.

2 Placez le détecteur à l'endroit où vous avez l'intention de l'installer.

3 Se rendre dans la zone qui doit être couverte par le détecteur. Simulez un bris de vitre en produisant un bruit sourd, suivi immédiatement d'un bruit d'éclatement de verre généré par un simulateur de bris de verre. Lorsque le bruit sourd est détecté, le voyant DEL vert clignote pendant une seconde (en raison du bruit sourd), puis le voyant DEL rouge clignote pendant une seconde (en raison de l'accident). Le détecteur revient automatiquement au fonctionnement normal après 5 minutes.

NOTE: Pour préserver la durée de vie des piles, les DEL des capteurs ne s'allument pas en mode de fonctionnement normal.

Interrupteur de sensibilité audio

Le détecteur de bris de verre est équipé d'un commutateur de sensibilité (voir **figure 2**).

- **Haut** : Commutateur en position 1 (par défaut)
- **Faible** : Commutateur en position ON (actif), pour les zones où le niveau de bruit ambiant est plus élevé

REMARQUE : Retirez les piles avant de modifier le réglage de la sensibilité et réinsérez-les lorsque vous avez terminé.

Type et épaisseur du verre

La taille et la forme minimales pour tous les types de verre sont de 11 sur 11 po (28 sur 28 cm) carrés. Le verre doit être encadré dans le mur de la pièce ou monté dans une barrière de 36 po (91 cm).

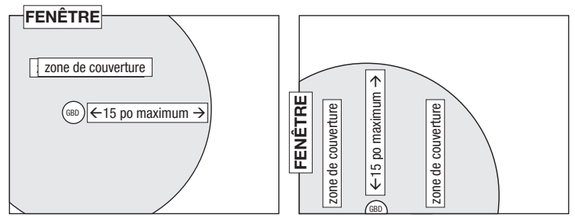

Figure 4 Compartiment des piles et polarité

Type	**Épaisseur minimale à maximale**
Plaque	3,2 – 6,4 mm (1/8 – 1/4 po)
Tempéré	
Isolant scellé†	

† Les types de vitrages isolants scellés ne sont protégés que si les deux plaques de verre sont brisées.

Garantie limitée

Ce produit Nice North America LLC est garanti contre les défauts de matériaux et de fabrication pendant deux (2) ans. Cette garantie s'étend uniquement aux clients grossistes qui achètent les produits directement auprès de Nice North America LLC ou des canaux de distribution autorisés de Nice North America LLC. Nice North America LLC ne garantit pas ce produit auprès des consommateurs. Les consommateurs devront questionner leur mandataire vendeur sur la nature de la garantie qu'il offre, s'il en existe une.

Il n'existe aucune obligation ou responsabilité de la part de Nice North America LLC pour les dommages consécutifs découlant de ou en relation avec l'utilisation ou la performance du produit ou tout autre dommage indirect à l'égard de la perte de biens, de revenus ou profit, ou du coût de l'enlèvement, de l'installation ou de la réinstallation. Toutes les garanties implicites, y compris les garanties implicites de qualité marchande et les garanties implicites d'aptitude, sont valables seulement jusqu'à la date d'expiration de la garantie. Cette garantie Nice North America LLC remplace toutes les autres garanties expresses ou implicites.

Spécifications

Sorties de code	Alarme; Restauration d'alarme ; Altérer; Restauration après altération ; Surveillance ; Pile faible
Fréquence de l'émetteur	345 MHz
Intervalle de surveillance	70 minutes
Type de capteur	Microphone unique, bruit sourd à deux étapes et choc
Angle de détection horizontal maximum	360° pour montage au plafond ou 180° pour montage mural
Dimensions (P x H)	4,57 po sur 1,75 po
Poids (y compris pile et aimant)	158 grammes
Matériau du boîtier	Plastique ABS
Couleur	Blanc
Limites de température de fonctionnement	32° à 120 ° F (0° à 49 ° C)
Humidité relative	5 à 90 % sans condensation
Pile (inclus)	Deux (2) piles CR 123A 3V ou équivalentes au lithium
Simulateur de bris de verre agréé	Simulateur de bris de verre FG-701
Attestation	ETL, FCC et IC
Programmation du panneau de la boucle du capteur	Boucle 1

Reglementation IC

Cet appareil est conforme avec Industrie Canada exempts de license standard RSS (s). L'operation est soumise aux deux conditions suivantes: (l)cet appareil ne peut causer d'interferences, et (2) cet appareil doit accepter toute interference, y compris les interferences qui peuvent causer un mauvais fonctionnement du l'appareil.

Renseignements réglementaires

Nous, Nice North America LLC du 5919 Sea Otter Place STE 100, Carlsbad, CA 92010, déclarons sous notre entière responsabilité que le dispositif 2GIG-GB100-345 est conforme à la Partie 15 des règles de la FCC.

Avis concernant la FFC

Le présent appareil est conforme aux CNR d'Industrie Canada applicables aux appareils radio exempts de licence. L'exploitation est autorisée aux deux conditions suivantes:

1 l'appareil ne doit pas produire de brouillage, et

2 l'utilisateur de l'appareil doit accepter tout brouillage radioélectrique subi, même si le brouillage est susceptible d'en compromettre le fonctionnement.

Cet appareil numérique de la classe B est conforme à la norme NMB-003 du Canada.

Cet équipement a été testé et déclaré conforme aux limites imposées aux appareils numériques de classe B, conformément à la section 15 du règlement de la FCC. Ces limites sont conçues pour fournir une protection raisonnable contre les interférences nuisibles dans les installations résidentielles.

Cet équipement génère, utilise et peut émettre une énergie de fréquence radio et, s'il n'est pas installé et utilisé conformément aux instructions, peut causer des interférences nuisibles aux communications radio. Il n'existe toutefois aucune garantie que de telles interférences ne se produiront pas dans une installation particulière. Si cet équipement cause des interférences nuisibles à la réception des signaux de la radio ou de la télévision, ce qui peut être mis en évidence par sa mise sous tension et hors tension, l'utilisateur est invité à essayer de corriger le problème en prenant une ou plusieurs des mesures suivantes :

- Réorientez ou déplacez l'antenne de réception.
- Augmentez la distance entre l'équipement et le récepteur.
- Branchez l'appareil à une prise sur un circuit différent de celui auquel le récepteur est branché.
- Consultez le revendeur ou un technicien radio/TV expérimenté pour obtenir de l'aide.

FCC:

Déclaration d'exposition aux radiations de la Federal Communication Commission (FCC) : lors de l'utilisation du produit, maintenez une distance de 20 cm du corps pour garantir le respect des exigences d'exposition aux RF.

IC:

Déclaration d'exposition aux radiations : Déclaration d'exposition aux radiations Cet équipement est conforme aux limites d'exposition aux rayonnements IC établies pour un environnement non contrôlé. Cet équipement doit être installé et utilisé avec un minimum de 20 cm de distance entre la source de ravonnement et votre corps.

ATTENTION : Changements ou modifications pas expressément approuvés par la partie responsable de la conformité ont pu vider l'autorité de l'utilisateur pour actionner cet équipement.

2GIG
a Nice brand

Soutien technique
760-438-7000
Lundi – Vendredi, 5 a.m. – 4:30 p.m. PST
Samedi, 7 a.m. – 3:30 p.m. PST
www.2gig.com

Nice North America LLC
5919 Sea Otter Place, Suite 100
Carlsbad, CA 92010

Nice **Niceforyou.com**

©2025 Nice North America LLC. 2GIG iest une marque déposée de Nice North America LLC. Tous droits réservés. 10034948 Rev-A